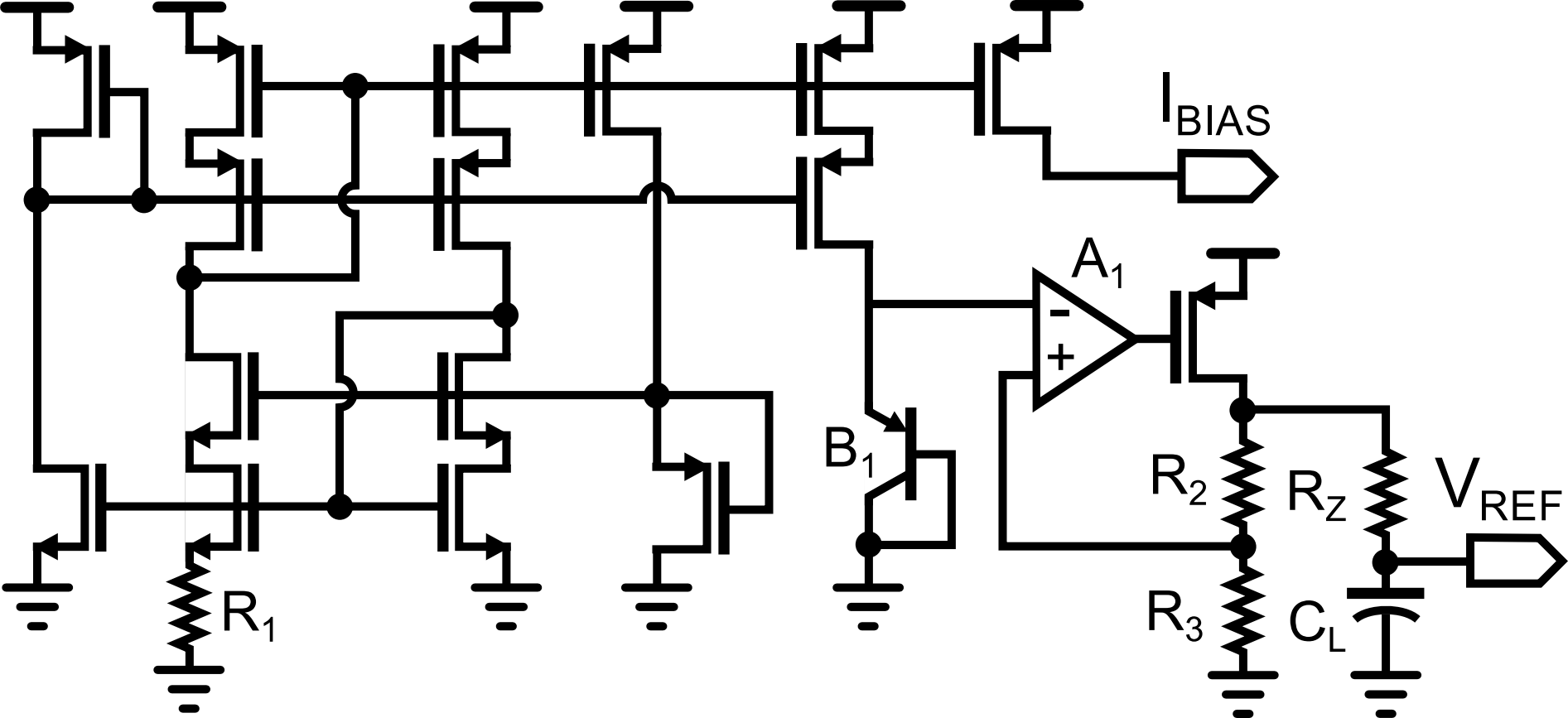
I_BIAS
A_1
-
+
B_1
R_2
R_Z
V_REF
R_3
C_L
R_1